KOHDEN

飛沫感染対策用アクリルパネル仕様

共通事項

板厚　　t=3mm　すべて共通寸法
パネル高さ　600　mm　すべて共通寸法
材質　　透明アクリル板　支え台用　止めビス、ナット
色はすべて透明です　着色は出来ません

梱包　　パネル、支え台、止めネジ、ナット、取扱説明書が
同梱してあります

耐薬品性

使用できない薬品

芳香族炭化水素	ベンゼン、トルエン、キシレン等
ケトン	アセトン、メチルエチルケトン等
エーテル	ジェルチルエーテル、テトラヒドロフラン等
ハロゲン化炭化水素	クロロホルム、四塩化炭素等
エステル	酢酸ブチル、酢酸エチル等
アルデヒド、アミド	ホルムアルデヒド、ジメチルホルムアルデヒド等
有機酸　蟻酸、酢酸等	
酸	塩酸(35%)、硫酸(70%)、硝酸(70%)等

仕様に注意を要する薬品

品脂肪族炭化水素	
アルコール	メタノール、エタノール、エチレングリコール、グリセリン等
油、グリース	ガソリン、灯油、エンジンオイル、ワックスリムーバー、菜種油、バター等
界面活性剤	シャンプー、台所洗剤の原液等
その他	整髪剤、殺虫剤等

使用できる薬品

水酸	塩酸(30%)、硫酸(30%)、硝酸(30%)等
アルカリ	水酸化ナトリュウム溶液(45%)等
無機塩の水溶液	塩化ナトリュウム等
界面活性剤の水溶液	牛乳、醤油、ソース、酢、ビール、酒等

標準品のサイズ表

寸法単位=mm

商品コード	品番	高さ H	幅 W	支え台	支え台取付位置 L1	支え台取付位置 L2
8000-301	HAH-060-035-L	600	350	4	50	
8000-302	HAH-060-045-L		450			
8000-303	HAH-060-060-L		600			
8000-304	HAH-060-090-L		900		100	
8000-305	HAH-060-120-L		1200	8	50	451.5

仕様図

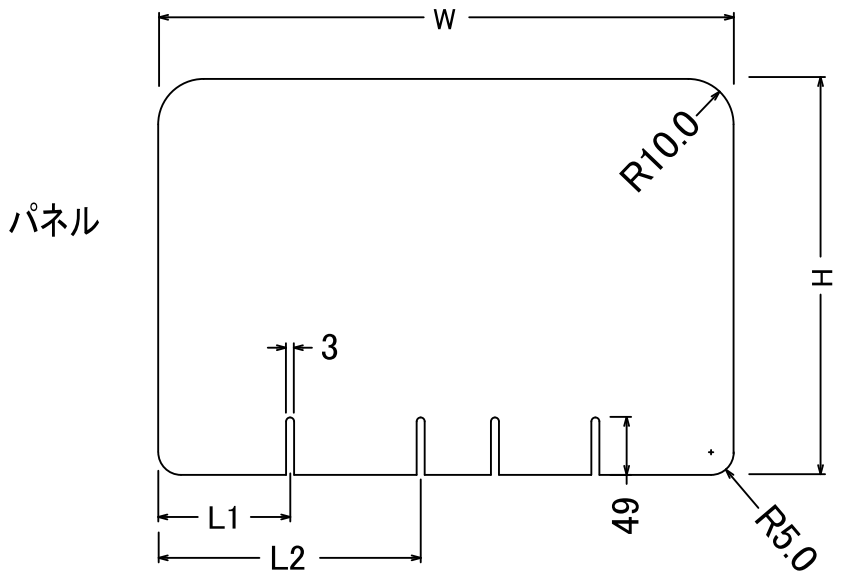

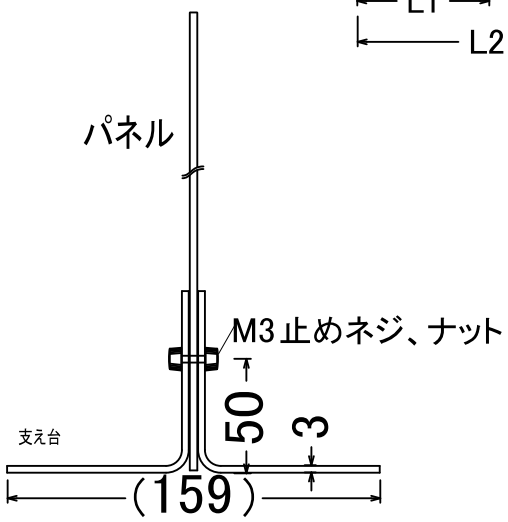

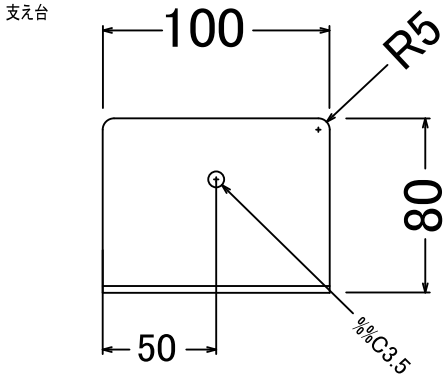

＊ 商品は、品質向上のため予告なく部分変更等を行うことがあります。

承認	担当	品名	飛沫対策用アクリルパネル開口なし
仙波	藤谷	品番	HAH-060-***
		作成日	2021.03.17
		尺度	／

Ver 1

株式会社KOHDEN